CỘNG HOÀ XÃ HỘI CHỦ NGHĨA VIỆT NAM

ĐỘC LẬP – TỰ DO – HẠNH PHÚC

HỒ SƠ XIN CẤP PHÉP XÂY DỰNG

CÔNG TRÌNH: NHÀ Ở GIA ĐÌNH

CHỦ HỘ: (BÀ) LÊ THỊ LỆ

ĐỊA ĐIỂM XD: 320 TIỂU LA – THÔN 1 – XÃ THĂNG BÌNH

THĂNG BÌNH , NĂM 2026

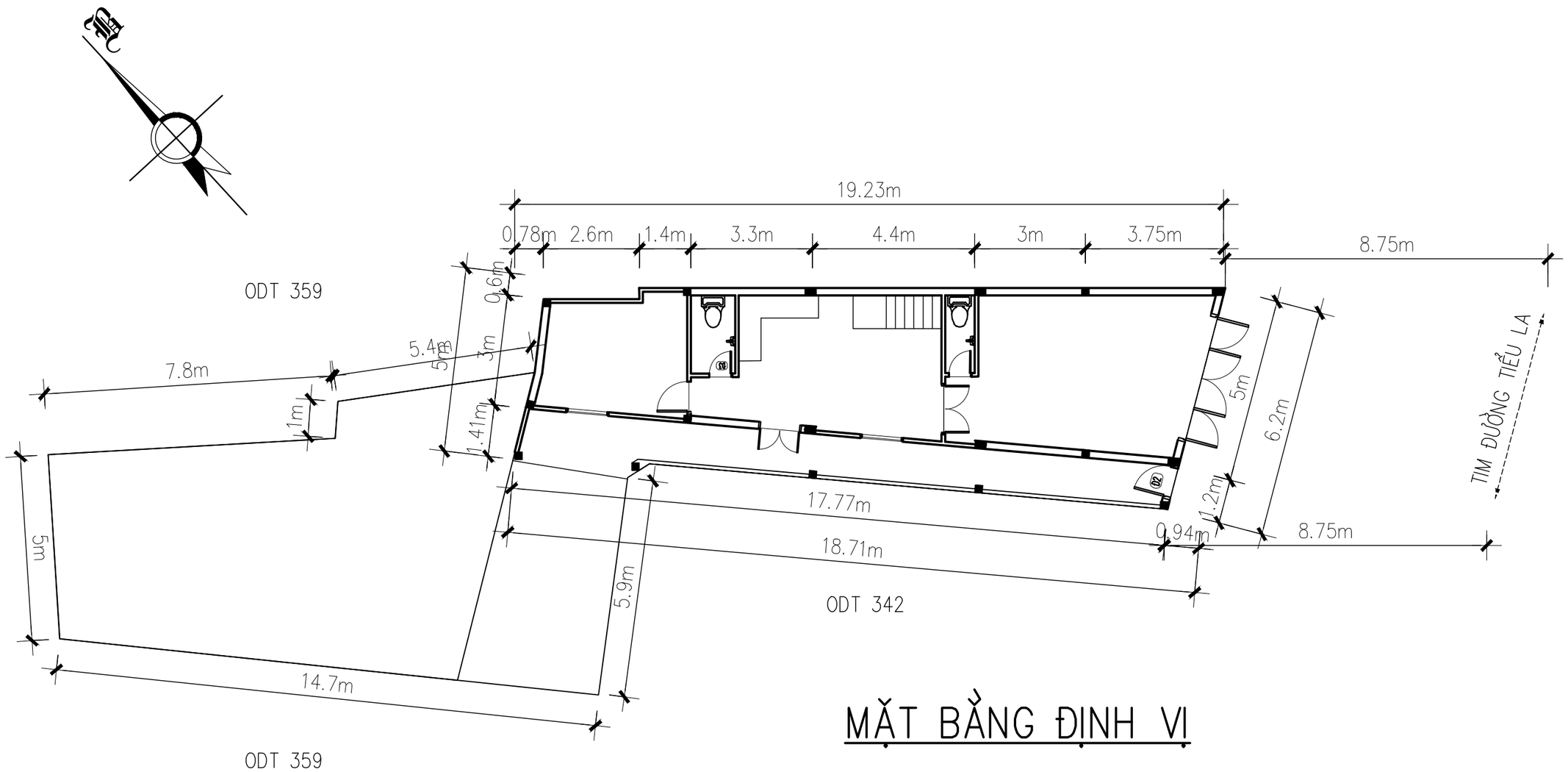

MẶT BẰNG ĐỊNH VỊ

CT THIẾT KẾ	PHAN VĂN ĐÔNG		CÔNG TRÌNH: NHÀ Ở GIA ĐÌNH	
CHỦ HỘ	LÊ THỊ LỆ		MẶT BẰNG ĐỊNH VỊ	HSTKBVTC: 02/14 H THANH: 3/2026

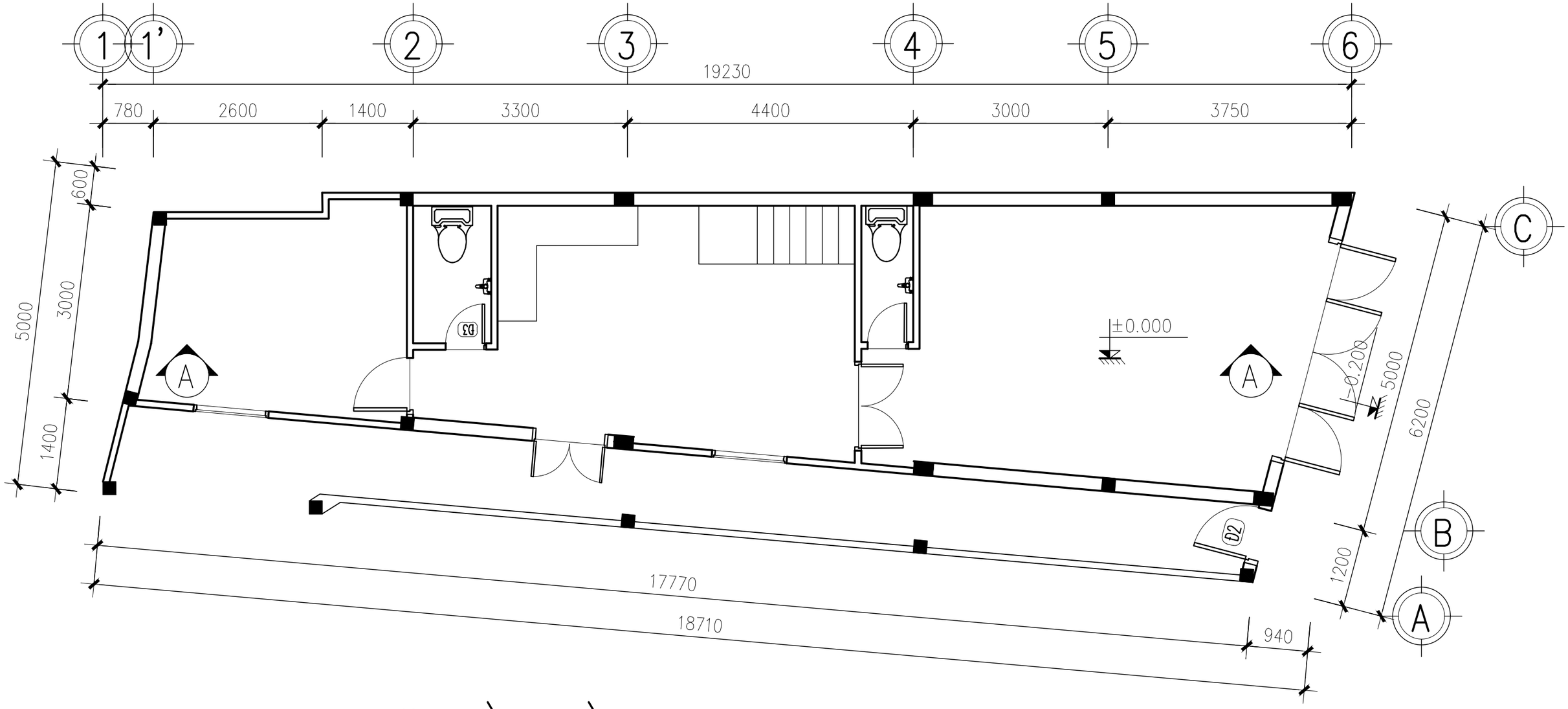

MẶT BẰNG TẦNG 1

CT THIẾT KẾ	PHAN VĂN ĐÔNG		CÔNG TRÌNH: NHÀ Ở GIA ĐÌNH
CHỦ HỘ	LÊ THỊ LỆ		MẶT BẰNG TẦNG 1 — HSTKBVTC: 03/14 — H THANH: 3/2026

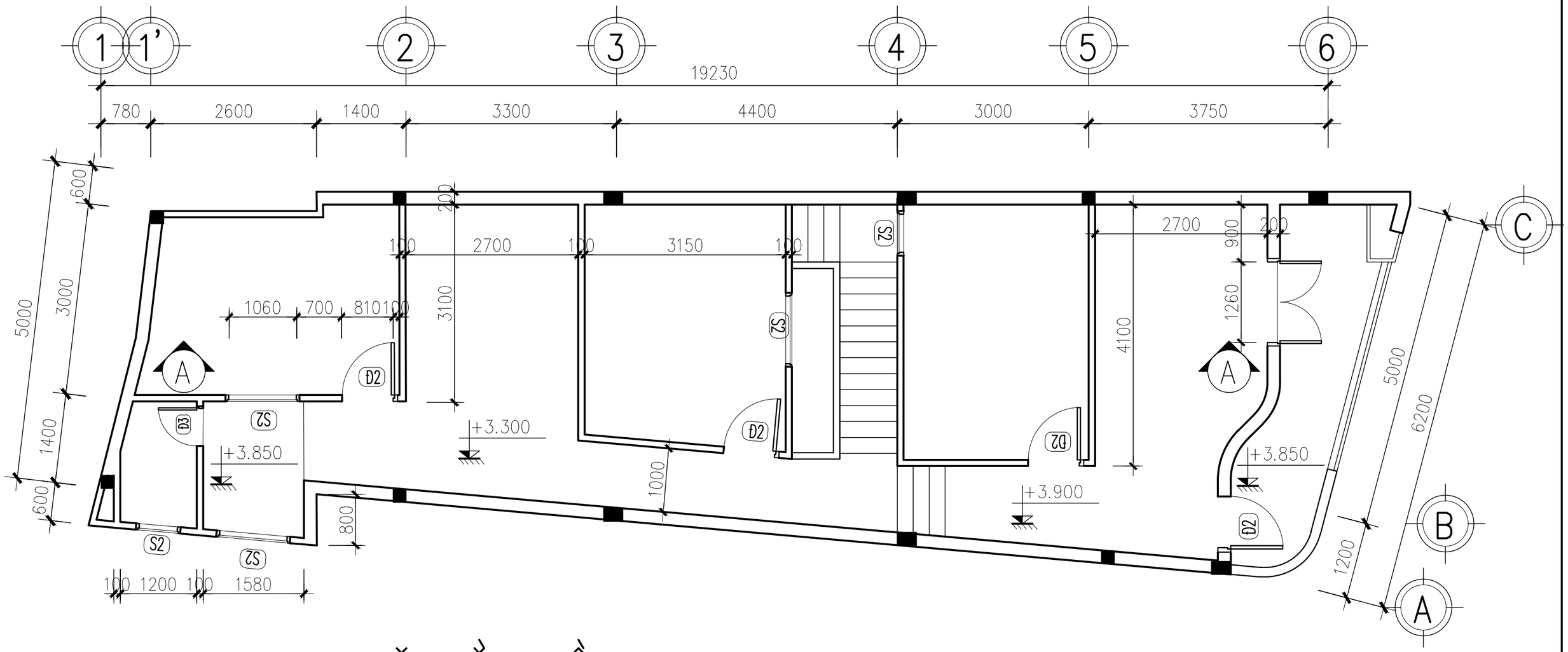

MẶT BẰNG TẦNG 2

CT THIẾT KẾ	PHAN VĂN ĐÔNG		CÔNG TRÌNH: NHÀ Ở GIA ĐÌNH	
CHỦ HỘ	LÊ THỊ LỆ		MẶT BẰNG TẦNG 2	HSTKBVTC: 04/14 H THANH: 3/2026

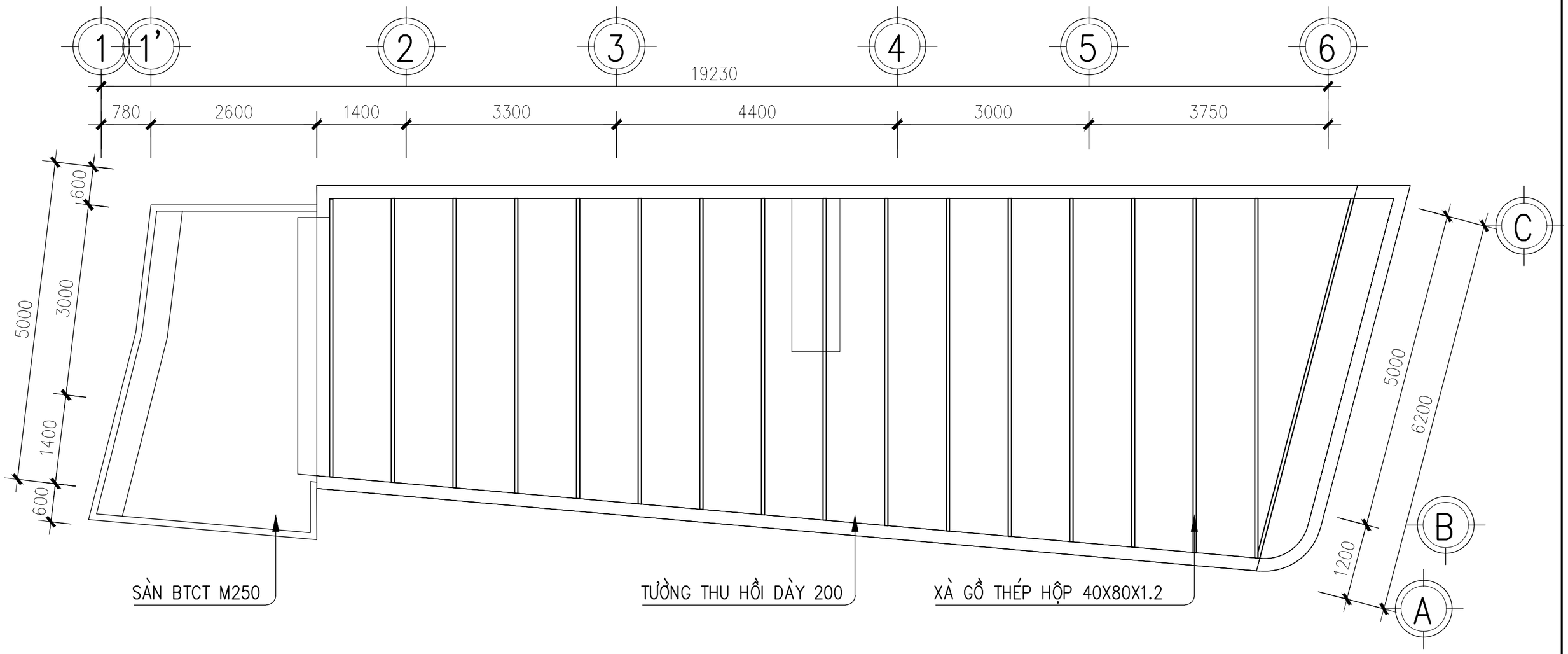

MẶT BẰNG GÁT XÀ GỒ

CT THIẾT KẾ	PHAN VĂN ĐÔNG		CÔNG TRÌNH: NHÀ Ở GIA ĐÌNH	
CHỦ HỘ	LÊ THỊ LỆ		MẶT BẰNG GÁT XÀ GỒ	HSTKBVTC: 05/14 H THANH: 3/2026

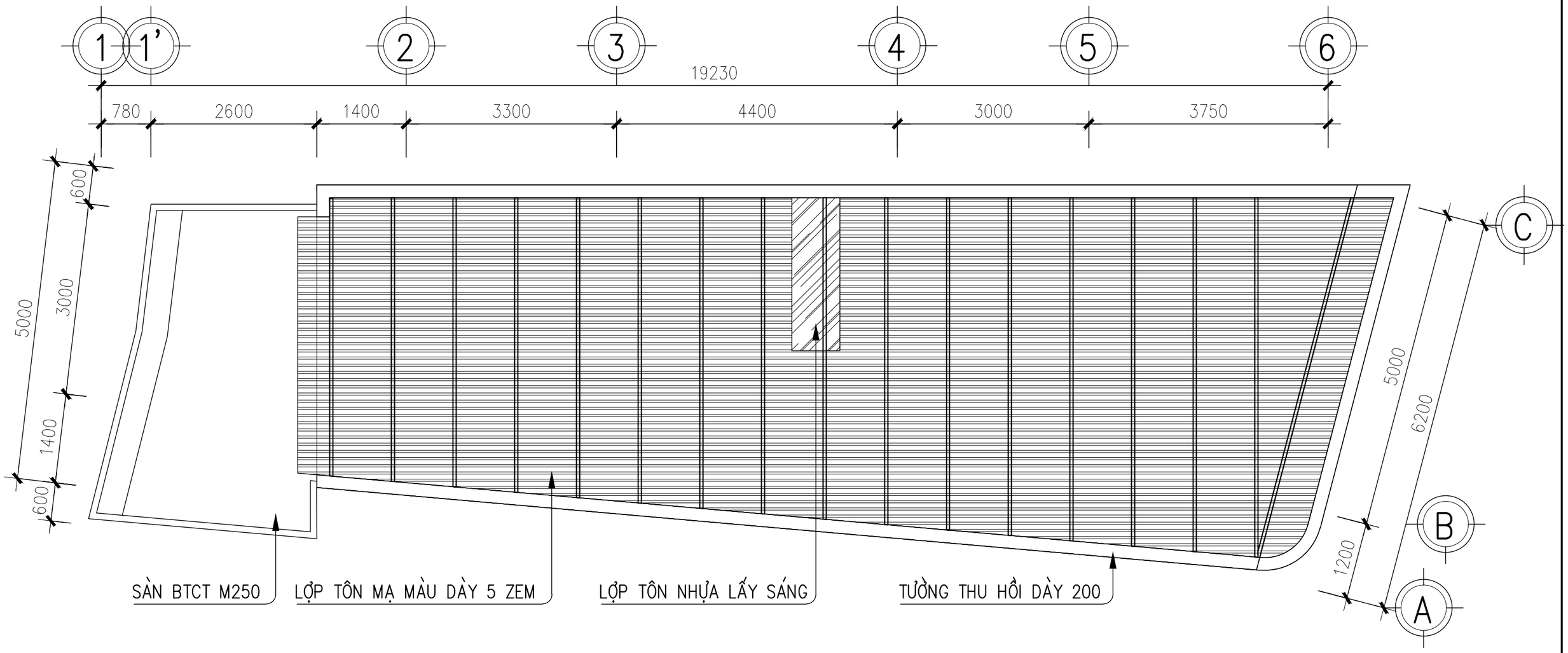

MẶT BẰNG MÁI

CT THIẾT KẾ	PHAN VĂN ĐÔNG		CÔNG TRÌNH: NHÀ Ở GIA ĐÌNH	
CHỦ HỘ	LÊ THỊ LỆ		MẶT BẰNG MÁI	HSTKBVTC: 06/14 H THANH: 3/2026

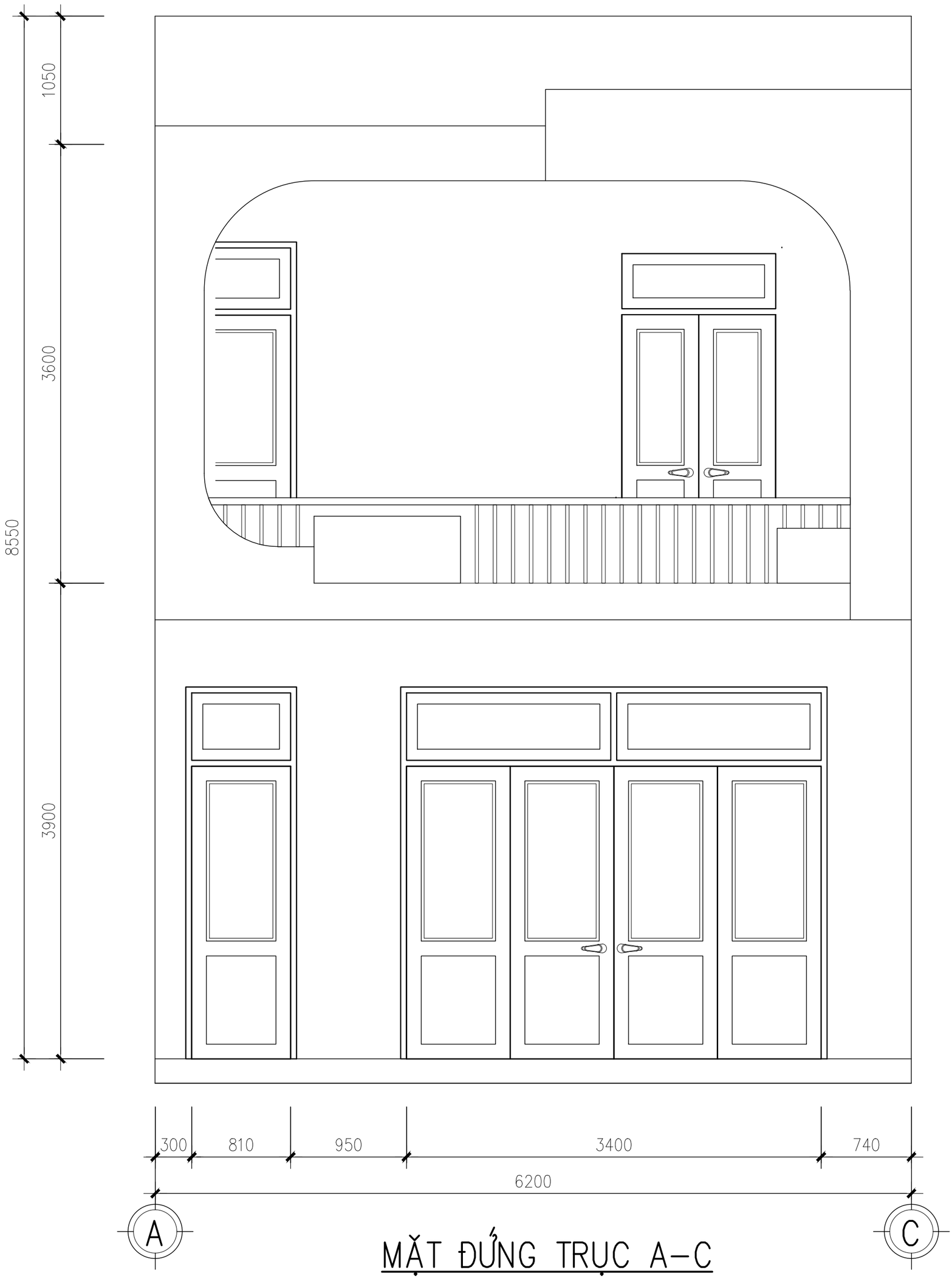

MẶT ĐỨNG TRỤC A–C

CT THIẾT KẾ	PHAN VĂN ĐÔNG		CÔNG TRÌNH: NHÀ Ở GIA ĐÌNH	
CHỦ HỘ	LÊ THỊ LỆ		MẶT ĐỨNG TRỤC A–C	HSTKBVTC: 07/14 H THANH: 3/2026

M

- MÁI LỢP TÔN MẠ MÀU 5 ZEM
- XÀ GỒ THÉP HỘP 40X80X1.4
- TƯỜNG THU HỒI DÀY 200
- SÀN BTCT (M250)
- VỮA TRÁT TRẦN MÁC 75 DÀY 15
- MÁCTÍC LĂN SƠN 3 NƯỚC

S

- LÁT GẠCH CERAMIC 600X600
- SÀN BTCT ĐÁ1X2, MÁC 250
- ĐÓNG TRẦN THẠCH CAO (LOẠI CHỐNG NƯỚC)
- MÁCTÍC LĂN SƠN 3 NƯỚC

N

- LÁT GẠCH CERAMIC 800X800
- BÊ TÔNG VXM100, DÀY 100
- ĐẤT CÁT TÔN NỀN
- NỀN ĐẤT TỰ NHIÊN

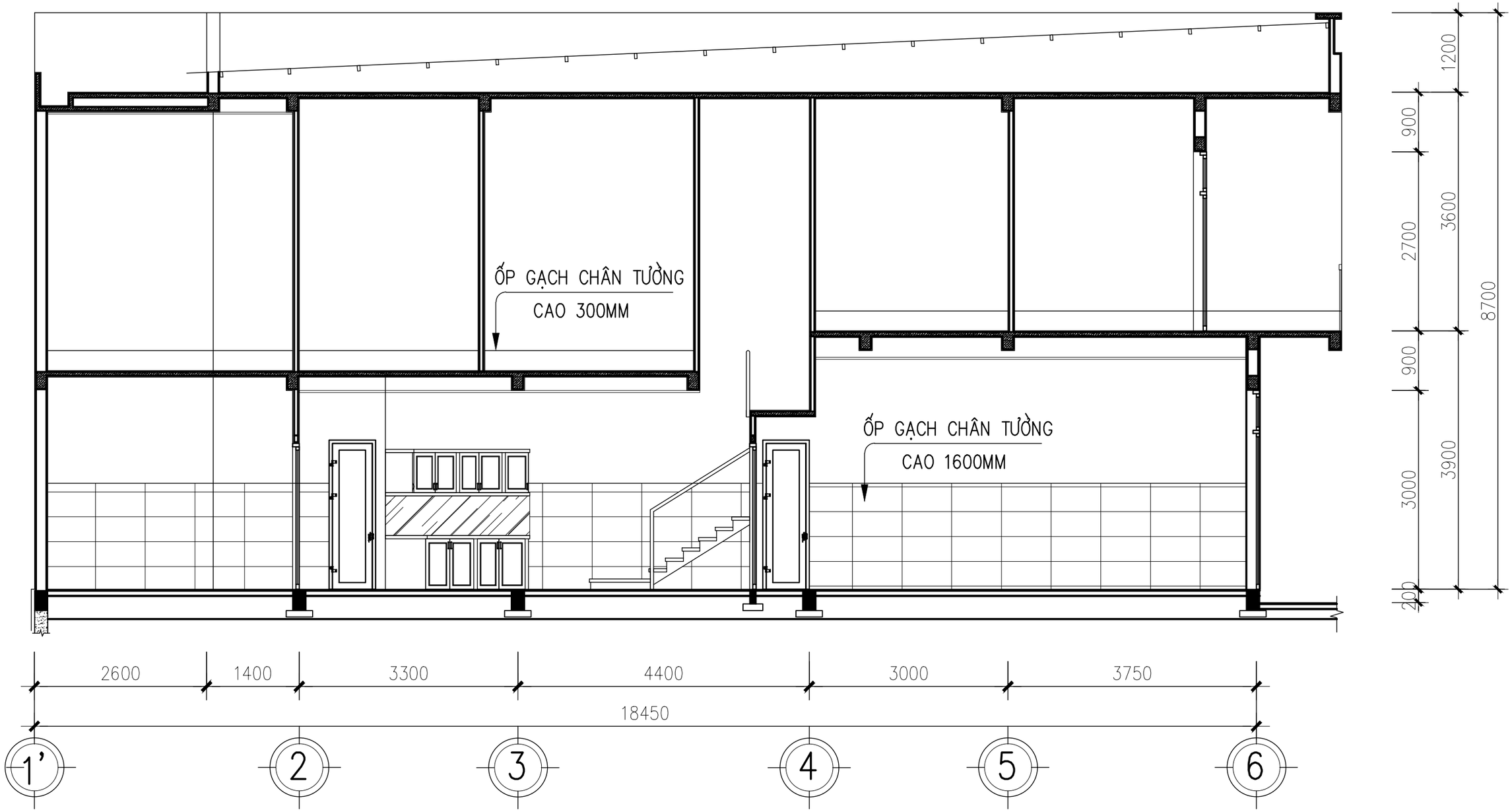

MẶT CẮT A–A

CT THIẾT KẾ	PHAN VĂN ĐÔNG		CÔNG TRÌNH: NHÀ Ở GIA ĐÌNH
CHỦ HỘ	LÊ THỊ LỆ		MẶT CẮT A–A — HSTKBVTC: 08/14 — H THANH: 3/2026

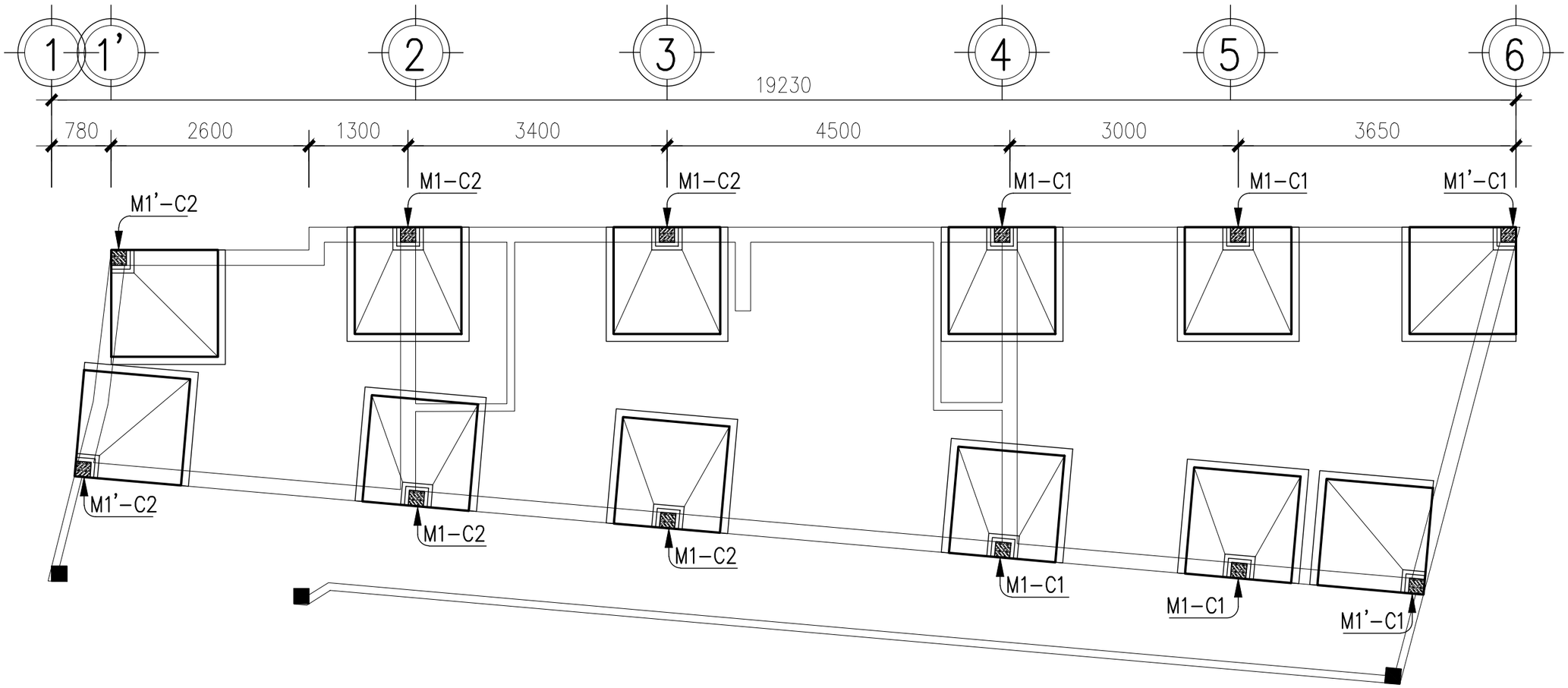

MẶT BẰNG MÓNG CỘT

CT THIẾT KẾ	PHAN VĂN ĐÔNG		CÔNG TRÌNH: NHÀ Ở GIA ĐÌNH	
CHỦ HỘ	LÊ THỊ LỆ		MẶT BẰNG MÓNG CỘT	HSTKBVTC: 09/14 H THANH: 3/2026

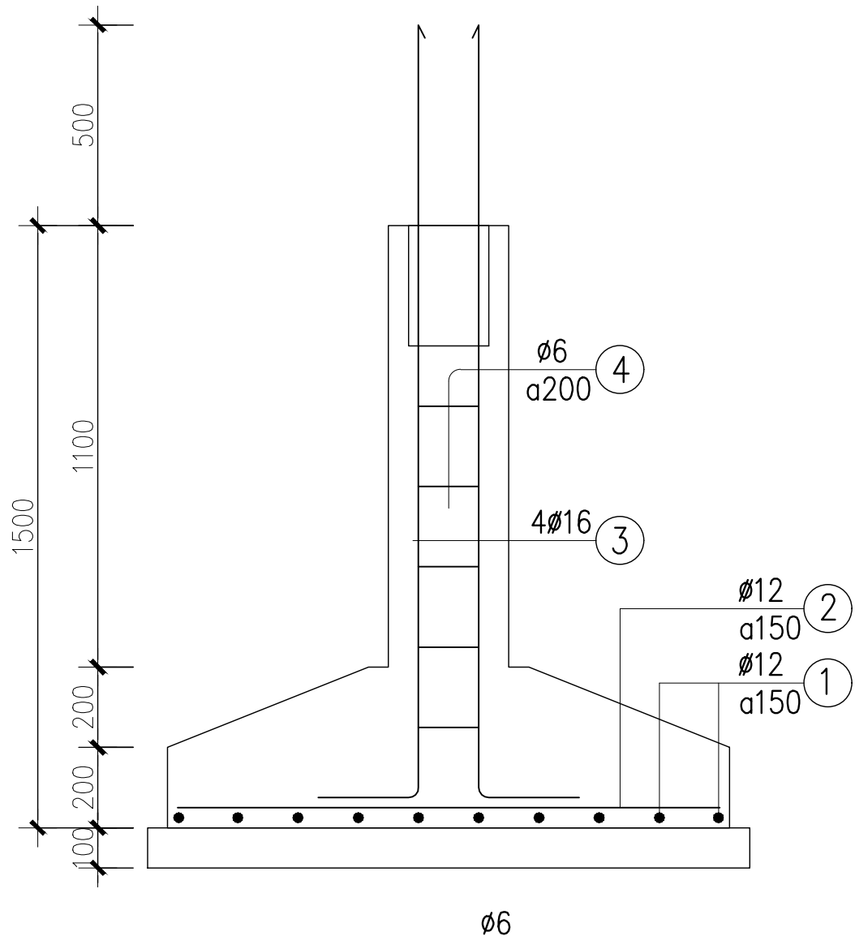

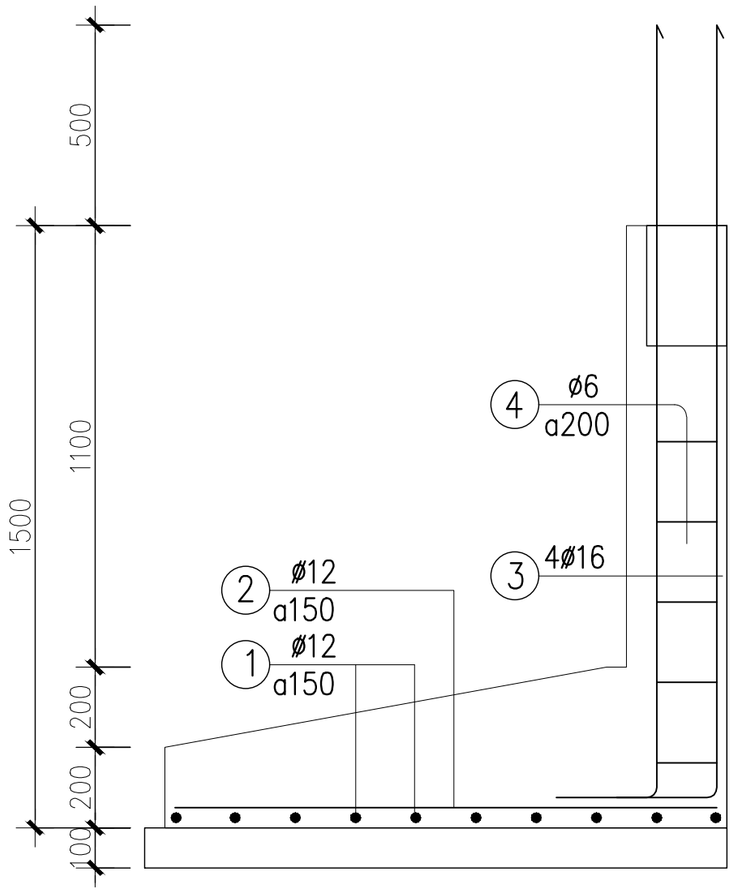

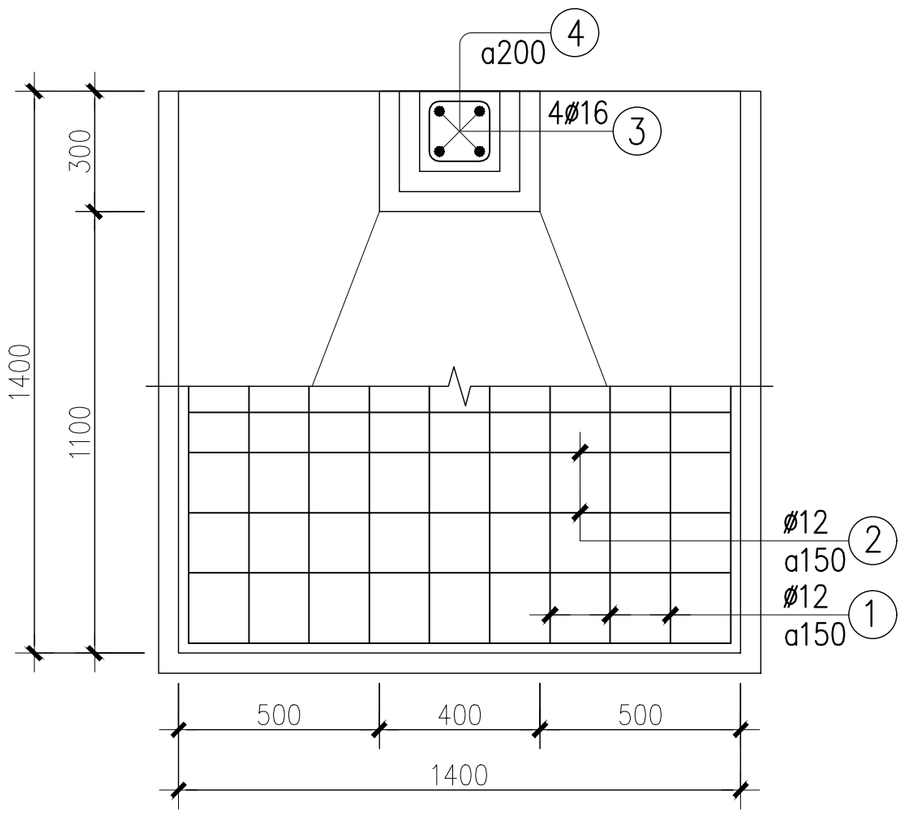

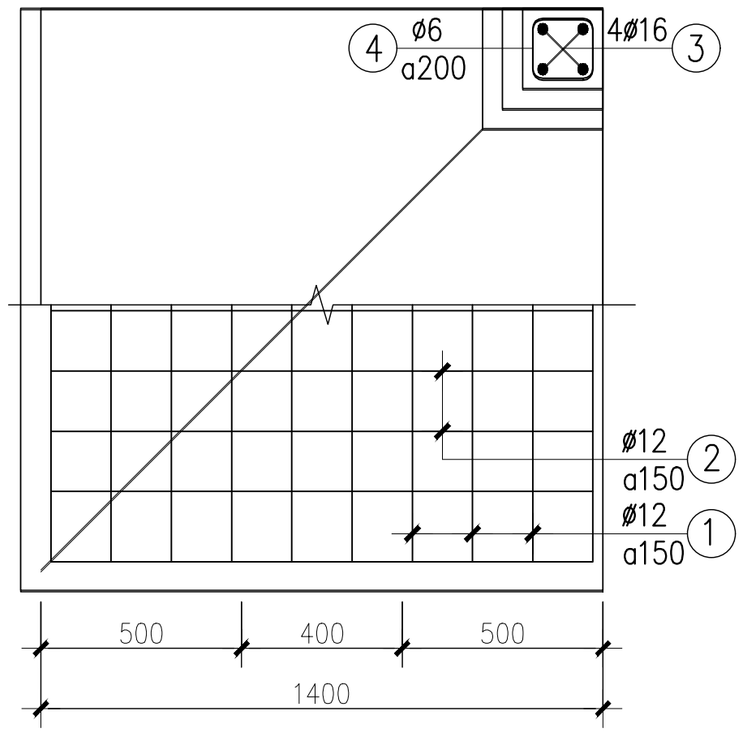

MÓNG M1

SL: 08CK

MÓNG M1'

SL: 04CK

CT THIẾT KẾ	PHAN VĂN ĐÔNG		CÔNG TRÌNH: NHÀ Ở GIA ĐÌNH	
CHỦ HỘ	LÊ THỊ LỆ		CHI TIẾT MÓNG	HSTKBVTC: 10/14 H THANH: 3/2026

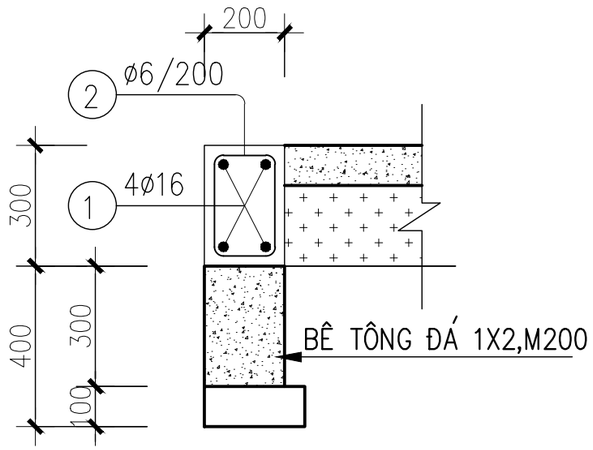

MÓNG MBT–DM1

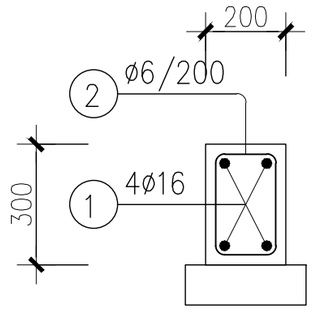

DẦM MÓNG–DM1

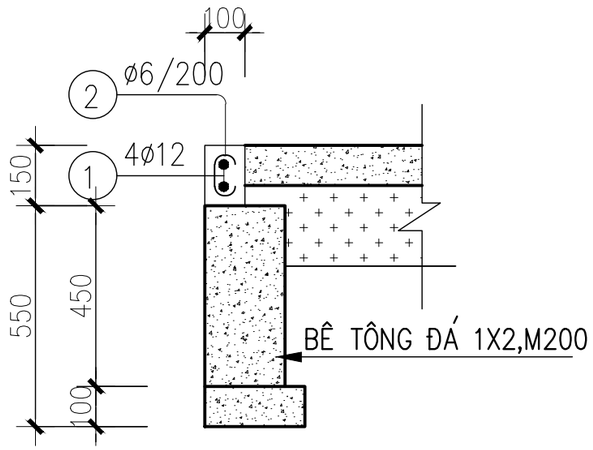

MÓNG MBT–DM2

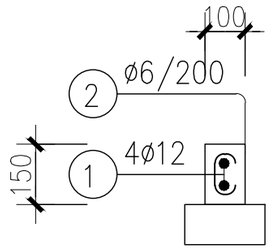

DẦM MÓNG–DM2

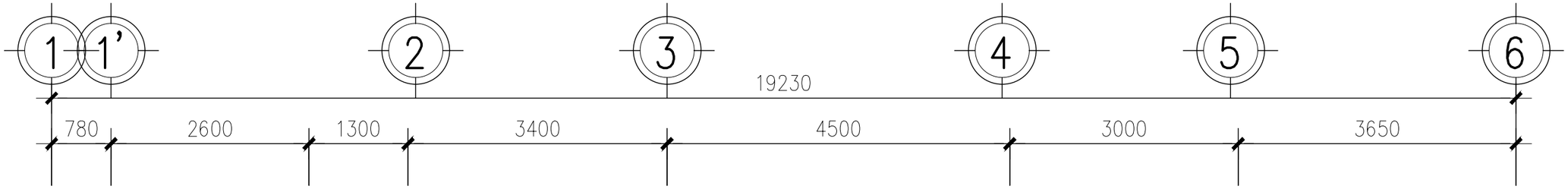

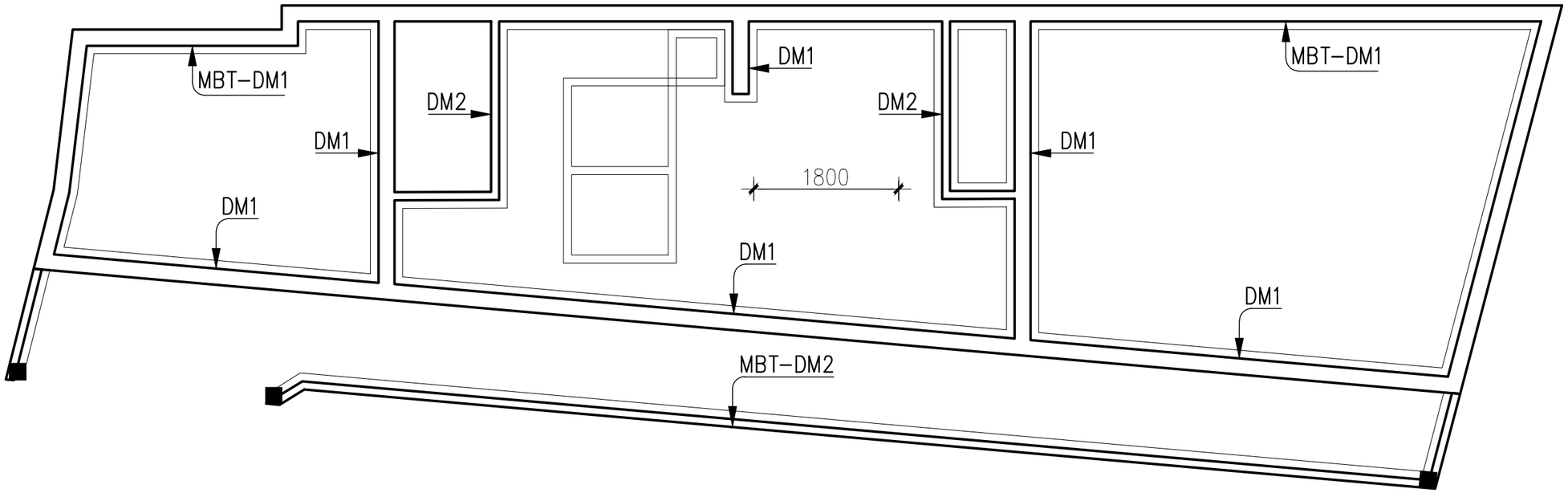

MẶT BẰNG MÓNG BÊ TÔNG – DẦM MÓNG

CT THIẾT KẾ	PHAN VĂN ĐÔNG		CÔNG TRÌNH: NHÀ Ở GIA ĐÌNH	
CHỦ HỘ	LÊ THỊ LỆ		MB MÓNG BÊ TÔNG – DẦM MÓNG	HSTKBVTC: 11/14 H THÀNH: 3/2026

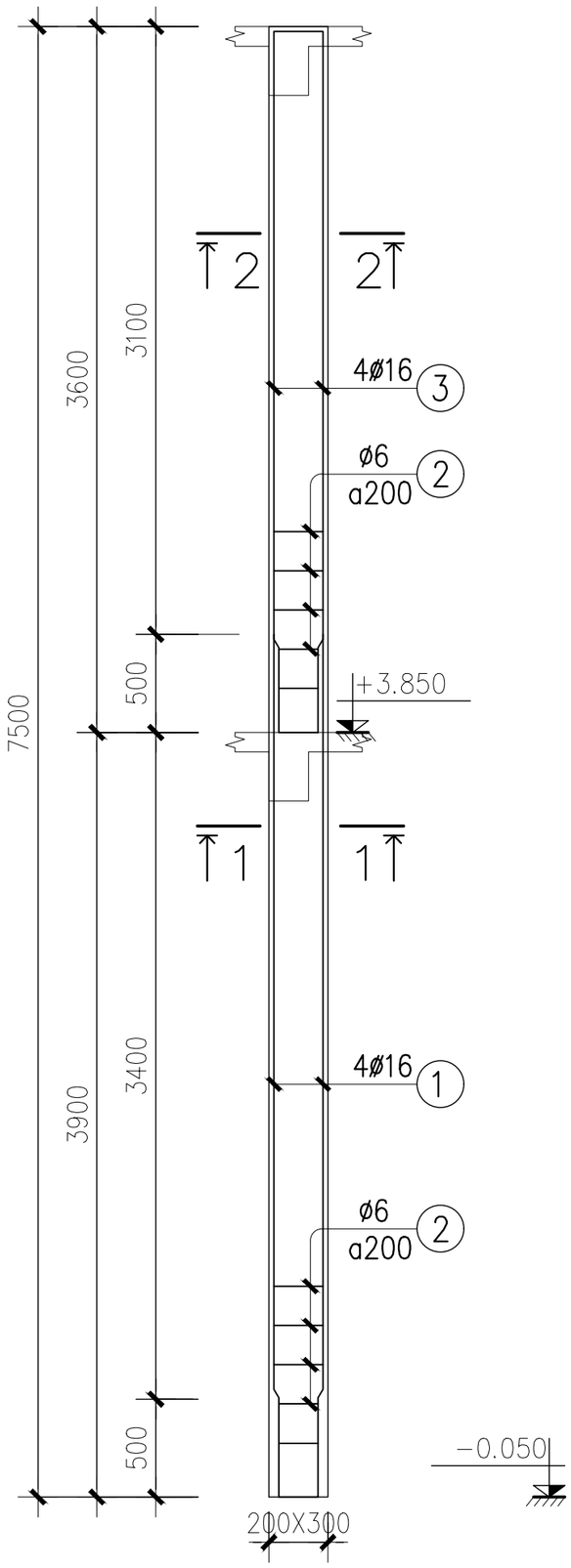

CỘT C2

(SL: 06CK)

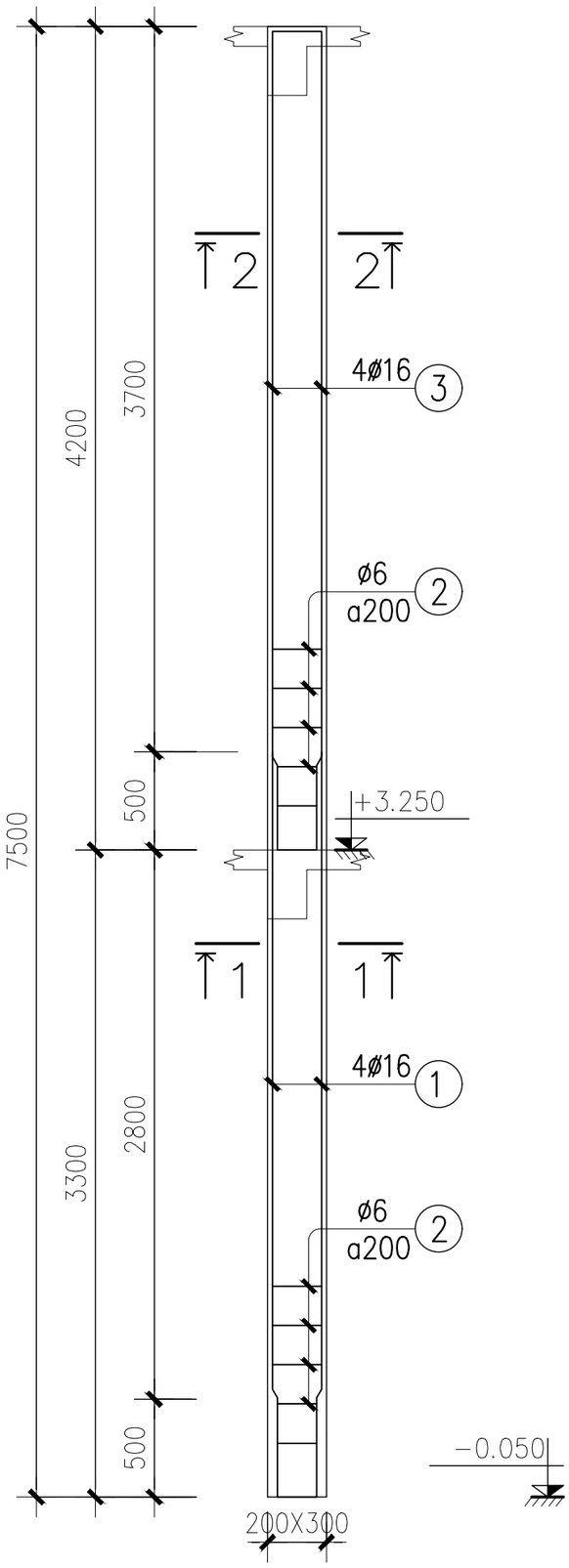

CỘT C1

(SL: 06CK)

CT THIẾT KẾ	PHAN VĂN ĐÔNG		CÔNG TRÌNH: NHÀ Ở GIA ĐÌNH	
CHỦ HỘ	LÊ THỊ LỆ		CHI TIẾT CỘT	HSTKBVTC: 12/14 H THANH: 3/2026

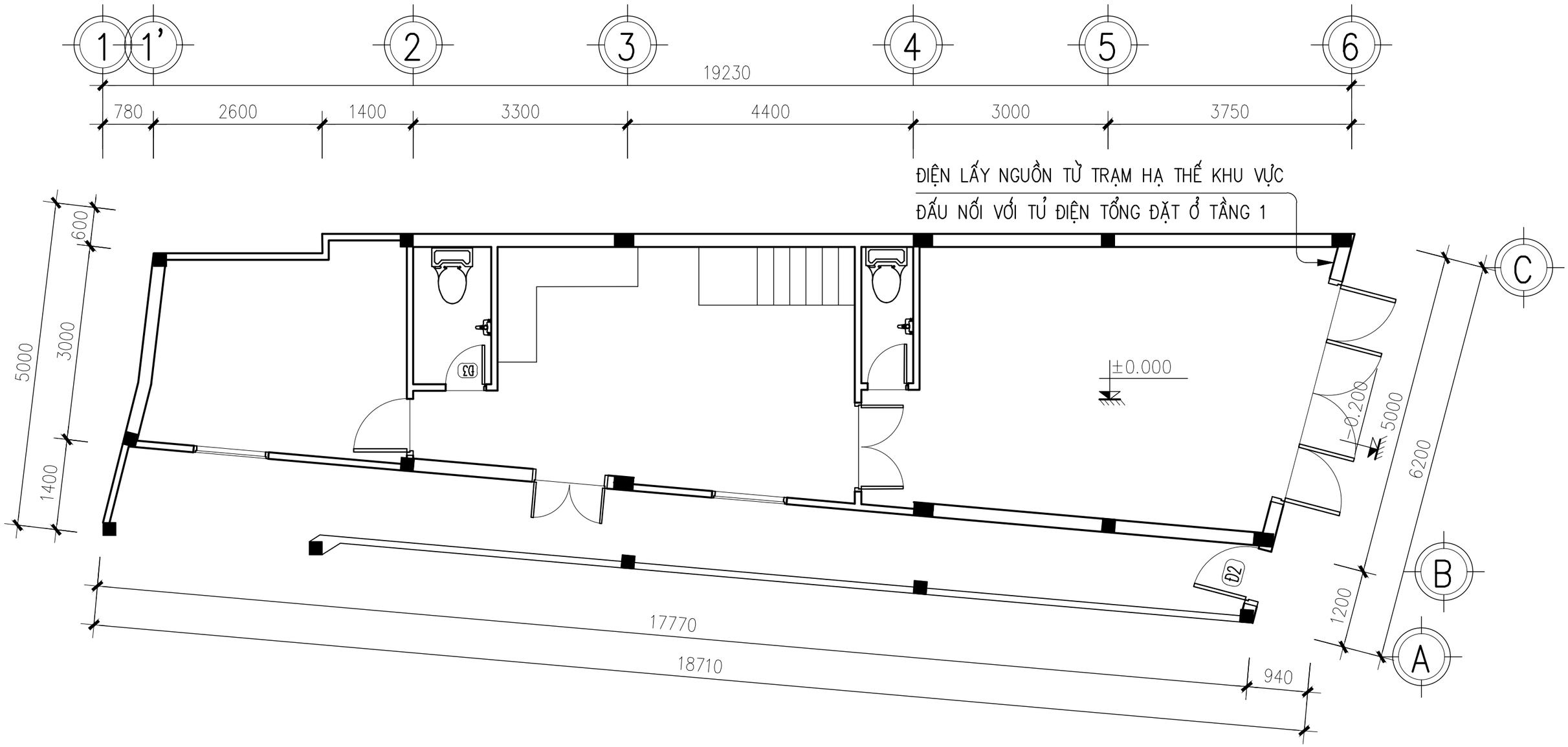

MẶT BẰNG CẤP ĐIỆN

CT THIẾT KẾ	PHAN VĂN ĐÔNG		CÔNG TRÌNH: NHÀ Ở GIA ĐÌNH
CHỦ HỘ	LÊ THỊ LỆ		MẶT BẰNG CẤP ĐIỆN — HSTKBVTC: 13/14 — H THANH: 3/2026

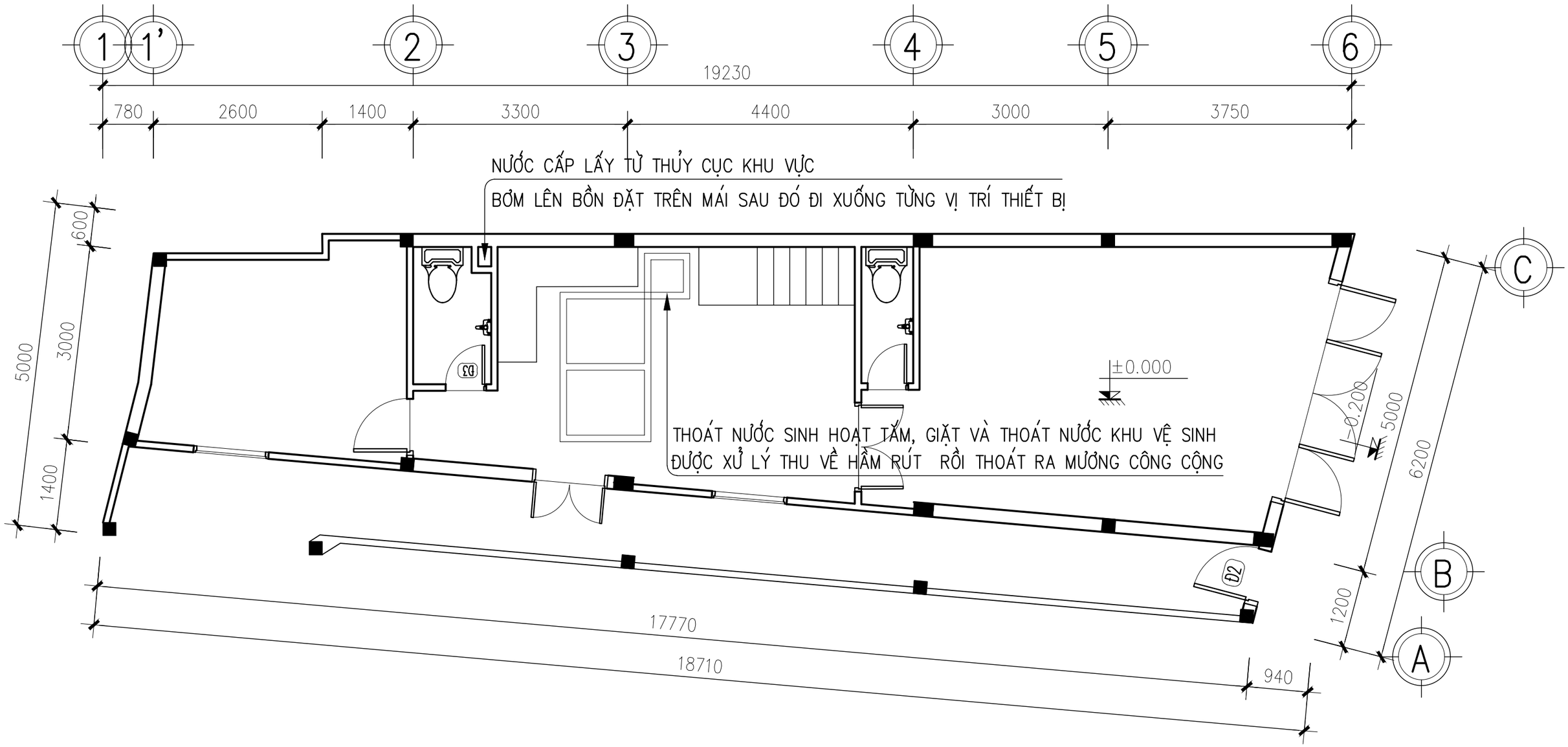

MẶT BẰNG CẤP THOÁT NƯỚC

CT THIẾT KẾ	PHAN VĂN ĐÔNG		CÔNG TRÌNH: NHÀ Ở GIA ĐÌNH
CHỦ HỘ	LÊ THỊ LỆ		MẶT BẰNG CẤP THOÁT NƯỚC — HSTKBVTC: 14/14 — H THANH: 3/2026